BOSCH

# Professional

## GBH 18V-22 X

**Robert Bosch Power Tools GmbH**
70538 Stuttgart
GERMANY

**www.bosch-pt.com**

**1 609 92A 9TR** (2025.12) TAG / 19

1 609 92A 9TR

**ka** ორიგინალი ექსპლუატაციის ინსტრუქცია

ქართული..... გვ. 6

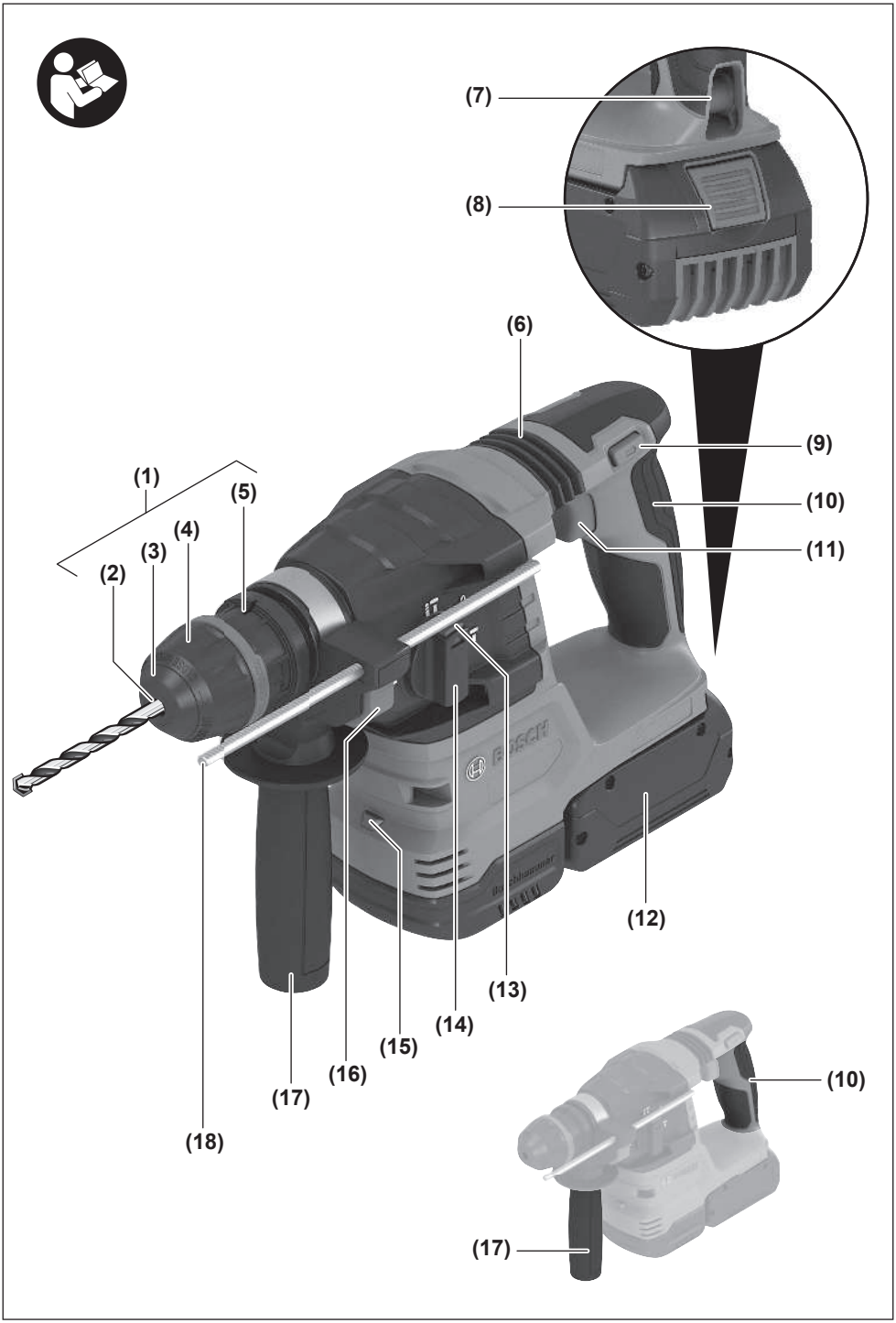
(7)
(8)
(6)
(9)
(10)
(11)
(1)
(5)
(4)
(3)
(2)
(12)
(13)
(14)
(15)
(16)
(17)
(18)
(10)
(17)

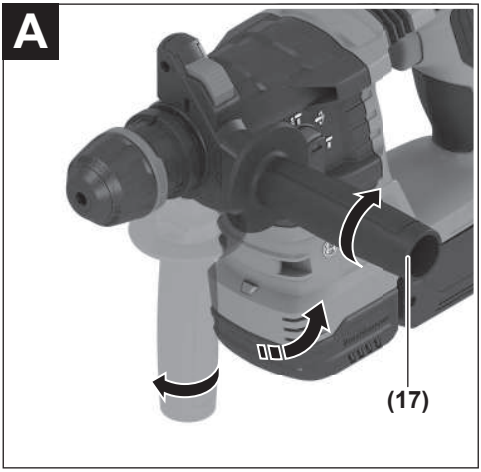
A
(17)

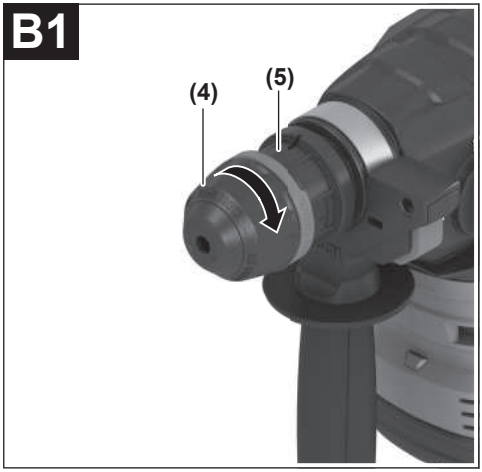
B1
(4)
(5)

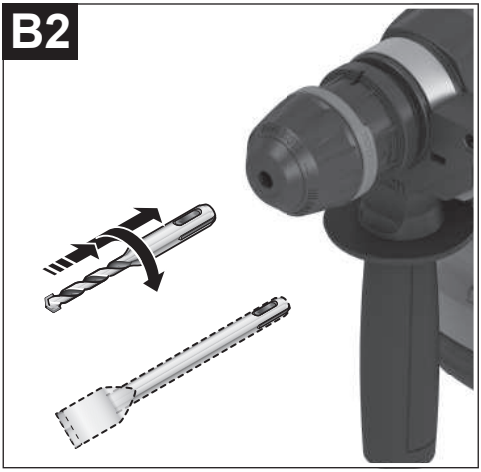
B2

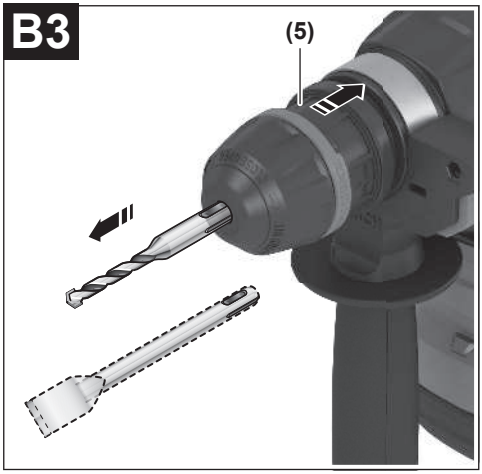
B3
(5)

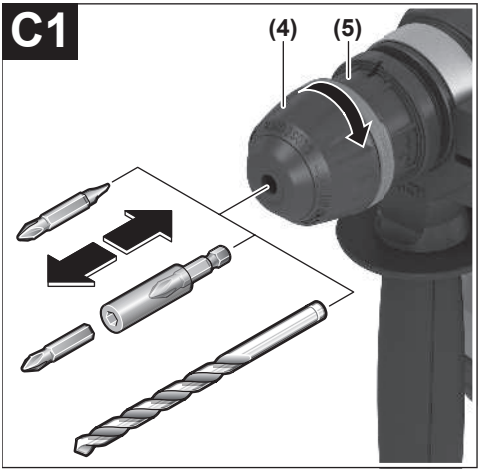
C1
(4)
(5)

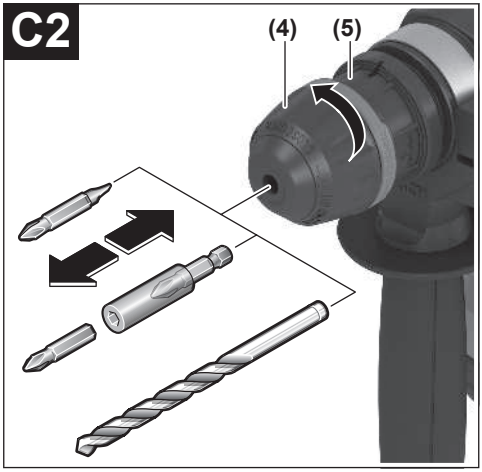
C2
(4)
(5)

D
GDE 16Plus/GDE 68/GDE 12

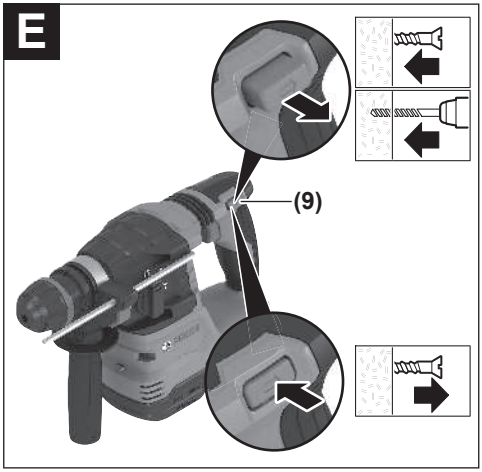
E
(9)

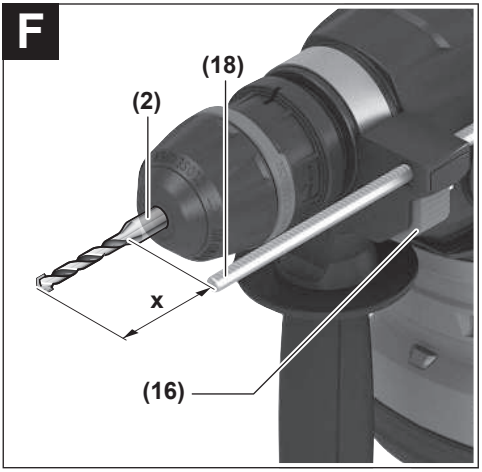
F
(18)
(2)
x
(16)

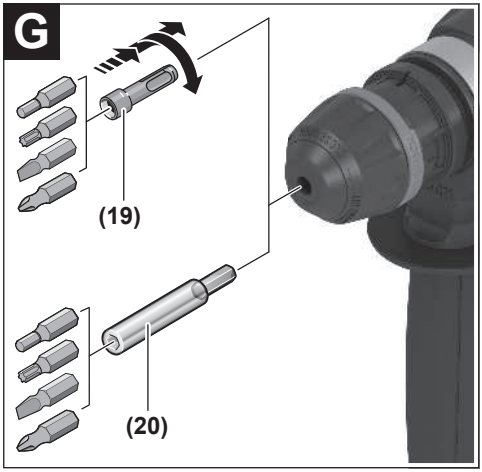
G
(19)
(20)

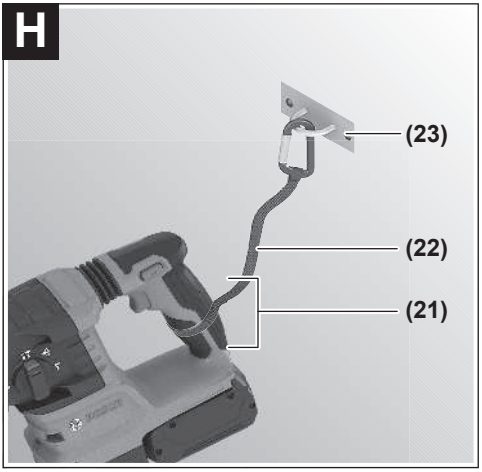
H
(23)
(22)
(21)

# ქართული

## უსაფრთხოების ტექნიკის მითითებები

### ელექტროელსაწყოს ზოგადი უსაფრთხოების გაფრთხილებები

**⚠ გაფრთხილება** **გაეცანით უსაფრთხოების ყველა გაფრთხილებას, ინსტრუქციას, ილუსტრაციას და სპეციფიკაციებს, რომლებიც ერთვის ამ ელექტროელსაწყოს.** ქვემოთ ჩამოთვლილი ყველა ინსტრუქციის შეუსრულებლობამ შეიძლება გამოიწვიოს ელექტროშოკი, ხანძარი და/ან სერიოზული დაზიანება.

**შეინახეთ ყველა გაფრთხილება და ინსტრუქცია მომავალში გამოსაყენებლად.**

გაფრთხილებებში ტერმინი "ელექტროელსაწყო" ეხება თქვენს ელექტროენერგიაზე მომუშავე (ელექტროქსელში ჩასართავ) ელექტროელსაწყოს ან აკუმულატორზე მომუშავე (უკაბელო) ელექტროელსაწყოს.

**სამუშაო ადგილის უსაფრთხოება**

- ▶ **სამუშაო ადგილი უნდა იყოს სუფთა და კარგად განათებული.** დაბინძურებული ან ჩაბნელებული ადგილები შესაძლოა გახდეს უბედური შემთხვევის გამომწვევი მიზეზი.
- ▶ **არ იმუშაოთ ელექტროელსაწყოთი ფეთქებად გარემოში, სადაც არის აალებადი სითხეები, აირები ან მტვერი.** ელექტროელსაწყოები წარმოქმნიან ნაპერწკლებს, რომლებმაც შეიძლება გამოიწვიონ მტვრის აალება ან კვამლი.
- ▶ **ელექტროელსაწყოს მუშაობისას მოარიდეთ ბავშვები და უცხო პირები.** ყურადღების გაფანტვამ შესაძლოა გამოიწვიოს კონტროლის დაკარგვა.

**ელექტროუსაფრთხოება**

- ▶ **ელექტროელსაწყო მოარიდეთ წვიმას ან ნესტიან პირობებს.** ელექტროელსაწყოში შეღწეული წყალი გაზრდის ელექტროშოკის რისკს.

**პირადი უსაფრთხოება**

- ▶ **ელექტროელსაწყოთი მუშაობისას იყავით ფხიზლად, აკონტროლეთ საკუთარი მოქმედება და იხელმძღვანელეთ საღი აზრით. არ გამოიყენოთ ელექტროელსაწყო დაღლილ მდგომარეობაში ან ნარკოტიკების, ალკოჰოლის ან მედიკამენტების ზემოქმედების ქვეშ.** უყურადღებობამ ელექტროელსაწყოსთან მუშაობისას შესაძლოაა გამოიწვიოს სერიოზული პირადი ზიანი.
- ▶ **გამოიყენეთ ინდივიდუალური დაცვის აღჭურვილობა. ყოველთვის ატარეთ თვალის დამცავი საშუალება.** დამცავი აღჭურვილობა, როგორიცაა მტვრისგან დასაცავი ნიღაბი, მოცურებისგან დამცავი უსაფრთხო ფეხსაცმელი, ჩაფხუტი ან სმენის დამცავი მოწყობილობა, რომელიც გამოიყენება შესაბამის პირობებში, შეამცირებს პირად დაზიანებებს.
- ▶ **უნებლიე ჩართვის აღკვეთა. დარწმუნდით, რომ ელექტრომოწყობილობა გამორთულ მდგომარეობაშია, სანამ ჩართავთ დენის წყაროში და/ან ჩასვამთ აკუმულატორს, აიღებთ ხელში ან გადაიტანთ იარაღს.** ელექტროელსაწყოს გადატანა გადამრთველზე განთავსებული თითით ან ჩართულ მდგომარეობაში შესაძლოა გახდეს უბედური შემთხვევის გამომწვევი მიზეზი.
- ▶ **ელექტროელსაწყოს ჩართვამდე, გამოიღეთ ნებისმიერი რეგულირების ან ქანჩის გასაღები.** რეგულირების ან ქანჩის გასაღები, რომელიც ჩარჩენილია ელექტროელსაწყოს მბრუნავ ნაწილში, შესაძლოა გამოიწვიოს დაზიანება.
- ▶ **არ გადააჭარბოთ. ყოველთვის მყარად იდექით ფეხზე და დაიცავით წონასწორობა.** ეს შესაძლებლობას გაძლევთ უკეთესად აკონტროლოთ ელექტროელსაწყო მოულოდნელ სიტუაციებში.
- ▶ **ჩაიცვით სათანადოდ. არ ატაროთ ფართო ტანსაცმელი ან სამკაული. თქვენი თმა და ტანსაცმელი მოარიდეთ მოძრავ ნაწილებს.** ფართო ტანსაცმელი, სამკაული ან გრძელი თმა შესაძლოა მოხვდეს მოძრავ ნაწილებში.
- ▶ **თუ გათვალისწინებულია მტვრის შემკრეფი და შესასრუტი მოწყობილობების შეერთება, დარწმუნდით, რომ ისინი შეერთებულია და სწორად გამოიყენება.** მტვრის შემგროვებლის გამოყენებამ შესაძლოა შეამციროს მტვერთან დაკავშირებული საფრთხეები.
- ▶ **ხელსაწყოებთან მუშაობის დიდი გამოცდილების გამო არ დაკარგოთ სიფხიზლე და არ უგულებელყოთ ხელსაწყოსთან მუშაობის უსაფრთხოების პრინციპები.** უყურადღებო ქმედებამ შესაძლოა წამში გამოიწვიოს მძიმე დაზიანება.

**ელექტროელსაწყოს გამოყენება და მოვლა**

- ▶ **არ დაატანოთ ძალა ელექტროელსაწყოს. გამოიყენეთ სწორი ელექტროელსაწყო დანიშნულებისამებრ.** სწორი ელექტროელსაწყო უკეთესად და უსაფრთხოდ შეასრულებს სამუშაოს განკუთვნილ სიჩქარეზე.
- ▶ **არ გამოიყენოთ ელექტროელსაწყო, თუ გადამრთველი არ რთავს და გამორთავს მას.** ნებისმიერი ელექტროელსაწყო, რომლის კონტროლი შეუძლებელია გადამრთველით, საშიშია და უნდა შეკეთდეს.
- ▶ **ელექტროელსაწყოს ნებისმიერი მორგების განხორციელებამდე, აქსესუარების შეცვლამდე ან მის შენახვამდე, გამორთეთ შტეფსელი დენის წყაროდან და/ან მოხსენით**

**აკუმულატორი, თუ ის მოხსნადია.** უსაფრთხოების ასეთი პრევენციული ზომები ამცირებს ელექტროხელსაწყოს შემთხვევით ჩართვის რისკს.

- **შეინახეთ გამოუყენებელი ელექტრხელსაწყოები ბავშვებისათვის მიუწვდომელ ადგილას და ნუ მისცემთ უფლებას პირებს, რომლებმაც არ იციან ელექტროხელსაწყოსთან მუშაობა ან არ გაეცნენ წინამდებარე ექსპლუატაციის ინსტრუქციებს.** ელექტროხელსაწყოები საშიშია მოუმზადებელი მომხმარებლების ხელში.
- **მოუარეთ ელექტროხელსაწყოებს და აქსესუარებს. შეამოწმეთ მოძრავი ნაწილების განლაგების ან შეკავშირების სისწორე, ნაწილების სიმრთელე და ნებისმიერი სხვა მდგომარეობა, რამაც შესაძლოა იმოქმედოს ელექტროხელსაწყოს მუშაობაზე. დაზიანების შემთხვევაში, შეაკეთეთ ხელსაწყო გამოყენებამდე.** ბევრი უბედური შემთხვევა გამოწვეულია ცუდად მოვლილი ელექტროხელსაწყოებით.
- **მჭრელი ხელსაწყოები შეინახეთ ბასრ და სუფთა მდგომარეობაში.** სათანადოდ მოვლილი საჭრელი ხელსაწყოები ბასრი მჭრელი პირებით ნაკლებად იჭედება და უფრო ადვილი სამართავია.
- **გამოიყენეთ ელექტროხელსაწყო, აქსესუარები და დასაერთებელი ელემენტები ამ ინსტრუქციის შესაბამისად, სამუშაო პირობებისა და შესასრულებელი სამუშაოს გათვალისწინებით.** ელექტროხელსაწყოს გამოყენებამ სხვა დანიშნულებით შესაძლოა გამოიწვიოს სახიფათო მდგომარეობა.
- **სახელურები და ზედაპირები შეინახეთ მშრალად, სუფთად, ცხიმისა და დაბინძურების გარეშე.** მოლიპული სახელურები და ზედაპირები არ იძლევა ხელსაწყოს უსაფრთხო გამოყენების და კონტროლის შესაძლებლობას მოულოდნელ სიტუაციებში.

**ხელსაწყოს აკუმულატორის გამოყენება და მოვლა**

- **დამუხტეთ მხოლოდ მწარმოებლის მიერ მითითებული დასამუხტი მოწყობილობით.** დასამუხტმა მოწყობილობამ, რომელიც შესაფერისია ერთი ტიპის აკუმულატორისთვის, შეიძლება შექმნას ხანძრის საფრთხე სხვა აკუმულატორთან გამოყენებისას.
- **გამოიყენეთ ელექტროხელსაწყოები მხოლოდ სპეციალურად განსაზღვრული აკუმულატორებით.** ნებისმიერი სხვა აკუმულატორის გამოყენებამ შეიძლება გამოიწვიოს დაზიანებისა და ხანძრის რისკი.
- **როდესაც აკუმულატორი არ გამოიყენება, არ შეინახოთ იგი სხვა ლითონის საგნებთან, როგორიცაა ქაღალდის სამაგრები, მონეტები, გასაღებები, ლურსმნები, ხრახნები ან სხვა პატარა ლითონის საგნები, რომლებსაც შეუძლიათ ერთი ტერმინალის მეორესთან დაკავშირება.** აკუმულატორის ტერმინალების მოკლედ შერთვამ შეიძლება გამოიწვიოს დამწვრობა ან ხანძარი.
- **არასათანადო პირობებში შესაძლებელია სითხის დაღვრა აკუმულატორიდან; მოერიდეთ კონტაქტს. შემთხვევითი კონტაქტისას, ჩამოიბანეთ წყლით. თუ სითხე თვალში მოგხვდათ, მიმართეთ სამედიცინო დახმარებას.** აკუმულატორიდან დაღვრილმა სითხემ შეიძლება გამოიწვიოს გაღიზიანება ან დამწვრობა.
- **არ გამოიყენოთ დაზიანებული ან შეცვლილი აკუმულატორი ან ხელსაწყო.** დაზიანებულმა ან შეცვლილმა აკუმულატორებმა შეიძლება გამოავლინოს არაპროგნოზირებადი ქცევა, რამაც შეიძლება გამოიწვიოს ხანძარი, აფეთქება ან დაზიანების რისკი.
- **მოარიდეთ აკუმულატორი ან ხელსაწყო ცეცხლს ან მაღალ ტემპერატურას.** ცეცხლის ან 130 °C- ზე მაღალი ტემპერატურის ზემოქმედებამ შეიძლება გამოიწვიოს აფეთქება.
- **დაიცავით დამუხტვის ყველა ინსტრუქცია და არ დამუხტოთ აკუმულატორი ან ხელსაწყო ინსტრუქციებში მითითებული ტემპერატურის დიაპაზონის ფარგლებს გარეთ.** არასწორმა დამუხტვამ ტემპერატურაზე განსაზღვრული დიაპაზონის ფარგლებს მიღმა შეიძლება დააზიანოს აკუმულატორი და გაზარდოს ხანძრის რისკი.

**ტექნიკური მომსახურება**

- **თქვენი ელექტროხელსაწყოს ტექნიკური მომსახურებისთვის მიმართეთ კვალიფიციურ სპეციალისტს მხოლოდ იდენტური სათადარიგო ნაწილების გამოყენებით.** ეს უზრუნველყოფს ელექტროხელსაწყოს უსაფრთხოების დაცვას.
- **არასოდეს არ შეაკეთოთ დაზიანებული აკუმულატორები.** აკუმულატორების ტექნიკური მომსახურება უნდა განახორციელონ მხოლოდ ავტორიზებულმა ტექნიკური მომსახურების პროვაიდერებმა.

## ჩაქუჩის უსაფრთხოების გაფრთხილებები

**უსაფრთხოების ინსტრუქციები ყველა ოპერაციისთვის**

- **ატარეთ ყურის დამცველები.** ხმაურმა შეიძლება გამოიწვიოს სმენის დაკარგვა.
- **გამოიყენეთ დამხმარე სახელურ(ებ)ი, თუ მოყვება ხელსაწყოს.** კონტროლის დაკარგვამ შეიძლება გამოიწვიოს დაზიანება.
- **დაიჭირეთ ელექტროხელსაწყო იზოლირებული სახელურებით, მუშაობის შესრულებისას, სადაც მჭრელი აქსესუარები ან სამაგრები შეიძლება შეეხოს ფარულ გაყვანილობას.** მჭრელი აქსესუარები ან სამაგრები კონტაქტისას ძაბვის ქვეშ მყოფ სადენთან ელექტროხელსაწყოს

ლითონის ნაწილები შესაძლოა დენგამტარი გახდეს და გამოიწვიოს ოპერატორის ელექტროშოკი.

**უსაფრთხოების ტექნიკის მითითებები პერფერატორით გრძელი ბურღების გამოყენებისას**

- ▶ **ყოველთვის დაიწყეთ ბურღვა დაბალ სიჩქარეზე, ისე რომ ბურღის წვერი კონტაქტში იყოს დასამუშავებელი დეტალთან.** უფრო მაღალ სიჩქარეებზე, თუ ბურღი მაღალ სიჩქარეზე თავისუფლად იბრუნებს დასამუშავებელ დეტალთან შეხების გარეშე, ის შეიძლება გაიღუნოს, რამაც შესაძლოა სხეულის დაზიანება გამოიწვიოს.
- ▶ **ბურღვისას, დაატანეთ ძალა ბურღით, მხოლოდ სწორ ხაზზე და ზედმეტად არ დააწვეთ.** ბურღები შეიძლება გაიღუნოს და გამოიწვიოს ხელსაწყოს გატეხვა ან მართვის კონტროლის დაკარგვა და შედეგად, სხეულის დაზიანება.

**დამატებითი უსაფრთხოების ინფორმაცია**

- ▶ **გამოიყენეთ შესაბამისი დეტექტორები სამუშაო ზონაში ფარული მიწოდების ხაზების დასადგენად ან მიმართეთ დახმარებისთვის ადგილობრივ კომუნალური მომსახურების კომპანიას.** ელექტროკაბელებთან კონტაქტმა შეიძლება გამოიწვიოს ხანძარი და ელექტროშოკი. გაზის ხაზების დაზიანებამ შეიძლება გამოიწვიოს აფეთქება. წყლის მილების დამსხვრევა იწვევს ქონების დაზიანებას.
- ▶ **ყოველთვის დაელოდეთ, სანამ ელექტროხელსაწყო ბოლომდე გაჩერდება სანამ დადებთ მას ქვემოთ.** გამოყენებისას ხელსაწყო შეიძლება გაიჭედოს და გამოიწვიოს თქვენს მიერ ელექტროსაწყოზე კონტროლის დაკარგვა.
- ▶ **დააფიქსირეთ სამუშაო ნაწილი.** ნაკეთობის დაფიქსირება დამჭერი მოწყობილობით ან გირაგით უფრო უსაფრთხოა, ვიდრე ხელით.
- ▶ **აკუმულატორის დაზიანების და არასწორი გამოყენების შემთხვევაში, შეიძლება გამოიყოს ორთქლი. აკუმულატორი შეიძლება აინთოს ან აფეთქდეს.** დარწმუნდით, რომ ადგილი კარგად ნიავდება და მიმართეთ ექიმს, თუ განიცდით რაიმე გვერდით მოვლენებს.ორთქლმა შესაძლოა გაგიღიზიანოთ სასუნთქი სისტემა.
- ▶ **არ გადააკეთოთ და არ გახსნათ ბატარეა.** ამასთან ჩნდება მოკლე ჩართვის საფრთხე.
- ▶ **აკუმულატორი შეიძლება დაზიანდეს წვეტიანი ობიექტებით, მაგალითად, ლურსმნებით ან ხრახნისებით ან გარედან მიყენებული ძალით.** შეიძლება მოხვდეს შიდა მოკლე შერთვა, რომელმაც შესაძლოა გამოიწვიოს აკუმულატორის გადაწვა, ბოლი, აფეთქება და გადახურება.
- ▶ **აკუმულატორი გამოიყენეთ მხოლოდ მწარმოებლის ნაწარმში.** მხოლოდ ასე არის აკუმულატორი დაცული სახიფათო გადატვირთვისგან.

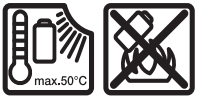


**დაიცავით აკუმულატორი გადახურებისგან, მაგ.: მზის სხივების მუდმივი ზემოქმედებისგან, ცეცხლისგან, ჭუჭყისგან, წყლისგან და სინესტისგან.** არსებობს აფეთქების და მოკლე ჩართვის საფრთხე.

- ▶ **არ შეეხოთ აპლიკაციის ხელსაწყოებს ან კორპუსის გვერდითა კომპონენტებს ექსპლუატაციის შემდეგ მალევე.** ისინი შეიძლება ძლიერად გახურდეს მუშაობის დროს და გამოიწვიოს დამწვრობა.
- ▶ **აპლიკაციის ხელსაწყო შეიძლება გაიჭედოს გაბურღვის დროს. დარწმუნდით, რომ მყარად დგახათ ფეხზე და დაიჭირეთ ელექტროხელსაწყო მჭიდროდ ორივე ხელით.** სხვაგვარად დაკარგავთ ელექტროხელსაწყოზე კონტროლს.
- ▶ **ფრთხილად იყავით ჩიზელით დანგრევის სამუშაოების შესრულებისას.** სანგრევი მასალის ვარდნილმა ფრაგმენტებმა შესაძლოა დაგაზიანოთ თქვენ ან გარშემომყოფები.
- ▶ **მუშაობის დროს არ მიმართოთ ელექტროხელსაწყო ხალხისკენ, სიახლოვეს.** სამუშაო (ცვლადი) ხელსაწყო შეიძლება უცებ გასხლტეს და გამოიწვიოს სერიოზული ტრავმა.
- ▶ **ყოველთვის ატარეთ დამცავი ჩაფხუტი და თვალის/სახის დამცავი საშუალებები.** ჩვეულებრივი ან მზის სათვალეები არ წარმოადგენს დაცვის საშუალებას.
- ▶ **შეამოწმეთ სამუშაო ხელსაწყო ჩაჯდომის საიმედოობაზე მუშაობის დაწყების წინ.**
- ▶ **ყოველთვის ყურადღება მიაქციეთ თქვენი დმგომარეობის მდგრადობას.ელექტროხელსაწყოს მაღლა განთავსებულ ადგილებში გამოყენების წინ დარმწუნდით, თქვენ ქვევით არავინ არ დგას.**
- ▶ **არ გახსნათ და დახუროთ საბურღი პატრონი ელექტროხელსაწყოს ჩართვის გზით.** ბურღი შეიძლება ამოვარდეს — ტრავმირების საშიშროება.
- ▶ **დაიჭირეთ ელექტროხელსაწყო მჭიდროთ ორივე ხელით და დარწმუნდით, რომ მყარად დგახათ ფეხზე.** ელექტროხელსაწყო უფრო საიმედოთ შეგიძლიათ მართოთ ორივე ხელით.

# პროდუქტის და მომსახურების აღწერილობა

**წაიკითხეთ ყველა მითითება და უსაფრთხოების ტექნიკის ინსტრუქცია.** უსაფრთხოების ტექნიკის მითითებების და ინსტრუქციების არ გათვალისწინებამ შეიძლება

გამოიწვიოს ელექტროშოკი, ხანძარი და/ან სერიოზულიმძიმე ტრავმა.

იმოქმედეთ ილუსტრაციების შესაბამისად ექსპლუატაციის სახელმძღვანელოს დასაწყისში.

## გამოყენება დანიშნულებისამებრ

ელექტროხელსაწყო განკუთვნილია ბეტონში, აგურში და ქვაში პერფორაციისთვის, ისევე როგორც მსუბუქი საპობი სამუშაოებისთვის.ის აგრეთვე ვარგისია ხის, ლითონის, კერამიკის და პლასტმასის დარტყმის გარეშე გახვრეტისთვის. ელექტროხელსაწყო ელექტრონული რეგულირებით და ბრუნის მიმართულების რევერსით ვარგისია აგრეთვე ხრახნების ჩახრახვნის და ამოხრახვნისთვის.

## გამოსახული კომპონენტები

წარმოდგენილი კომპონენტების ნუმერაცია ეხება ელექტროხელსაწყოს სურათს ილუსტრაციების გვერდზე.

**(1)** საბურღი ვაზნა ერთი ვაზნით

**(2)** ერთ ვაზნიანი დამჭერი ინსტრუმენტისთვის

**(3)** მტვრისგან დამცავი თავაკი

**(4)** წინა მასრა

**(5)** უკანა მასრა

**(6)** ვიბრაციის დემპფირება

**(7)** სამაგრი ჩამოსაკიდი მარყუჟისთვის

**(8)** აკუმულატორის განბლოკვის ღილაკი[a)]

**(9)** ბრუნვის მიმართულების გადამრთველი

**(10)** სახელური (იზოლირებული ზედაპირით)

**(11)** ამომრთველი

**(12)** აკუმულატორი[a)]

**(13)** დარტყმების გამორთვის/ბრუნვის შეჩერების განბლოკვის ღილაკი

**(14)** დარტყმების გამორთვა/ბრუნვის შეჩერება

**(15)** შეშუქება

**(16)** სიღრმის შემზღუდველი ღილაკი

**(17)** დამატებითი სახელური (იზოლირებული ზედაპირით)

**(18)** სიღრმის შემზღუდველი

**(19)** ბიტის უნივერასლური დამჭერი SDS plus ბოლოვანით [a)]

**(20)** ბიტის უნივერსალური დამჭერი ცილინდრული ან ექვსწახნაგა ბოლოვანით[a)]

**(21)** ელექტროხელსაწყოს ვარდნისგან დამცავი აღჭურვილობის დამაგრების ადგილი

**(22)** ვარდნისგან დამცავი აღჭურვილობა[b)]

**(23)** ვარდნისგან დამცავი აღჭურვილობის ფიქსირებული წერტილი[b)]

a) **ეს აქსესუარები არ შედის მოწოდების სტანდარტულ კომპლექტში.**

b) **ეს აქსესუარები არ შედის მიწოდების სტანდარტულ კომპლექტში და Bosch აღჭურვილობის ასორტიმენტში.**

## ტექნიკური მონაცემები

| **აკუმულატორული პერფერატორი** | | **GBH 18V-22 X** |
|---|---|---|
| სასაქონლო ნომერი | | **3 611 J24 1..** |
| ნომინალური ძაბვა | ვ⎓ | 18 |
| ბრუნთა ნომინალური რიცხვი[A)] | | |
| – ბრუნის მარჯვენა მიმართულება | წთ$^{-1}$ | 0–1050 |
| – ბრუნის მარცხენა მიმართულება | წთ$^{-1}$ | 0–1050 |
| დარტყმების სიხშირე[A)] | წთ$^{-1}$ | 0–4675 |
| ხხელსაწყოს ვაზნა | | – SDS plus<br>– ცილინდრული<br>– ექვსწახნაგა ბოლოვანა |
| საბურღ ვაზნაში მოსაჭერი ცილინდრული ბოლოვანების დიაპაზონი | მმ | 6–10 |
| ბურღის მაქს. Ø | | |
| – ბეტონი | მმ | 0–22 |
| – ფოლადი | მმ | 13 |
| – მერქანი | მმ | 26 |
| მასა[B)] | კგ | 2,6 |
| გარემოს რეკომენდირებული ტემპერატურა დამუხტვისას | °C | 0 ... +35 |
| გარემოს დასაშვები ტემპერატურა ექსპლუატაციის დროს[C)] და შენახვისას | °C | −20 ... +50 |
| თავსებადი აკუმულატორები | | GBA18V...<br>GBA 18V...<br>ProCORE18V...<br>EXPERT18V...<br>EXBA18V...<br>CORE18V... |
| რეკომენდირებული აკუმულატორები სრული სიმძლავრის მისაღწევად | | ProCORE18V...<br>≥ 4,0 Ah<br>EXPERT18V... |

| აკუმულატორული პერფერატორი | GBH 18V-22 X |
|---|---|
| რეკომენდირებული დასამუხტი მოწყობილობები | GAL18...<br>GAL 18...<br>GAL 36...<br>GAL12V/18..<br>GAL 12V/18...<br>GAX 18...<br>EXAL18... |

A) აკუმულატორის მიერ გაზომვა 20–25 °C დროს **GBA 18V 4.0Ah**.

B) დამატებითი სახელურით **(17)**, აკუმულატორის გარეშე (აკუმულატორის წონა შეგიძლიათ ნახოთ ვებ-გვერდზე www.bosch-professional.com)

C) შეზღუდული სიმძლავრე < 0 °C ტემპერატურაზე

ტექნიკური მახასიათებლები მოყოლილი აკუმულატორის გამოყენებისას.

მნიშვნელობები შეიძლება ვარირებდეს ნაწარმზე და გამოყენების ვარიანტზე და გარემო პირობებზე დამოკიდებულად. უფრო დაწვრილებითი ინფორმაცია მოყვანილია საიტზე www.bosch-professional.com/wac.

## მონაცემები ხმაურზე/ვიბრაციაზე

**GBH 18V-22 X**:

დარტყმითი ბურღვა ბეტონში: $a_{h, HD}$ = **13,3** მ/წმ$^2$ (K = **1,5** მ/წმ$^2$), $p_{F, HD}$ = **494** მ/წმ$^2$ (K = **13** მ/წმ$^2$)

დაფხვნა: $a_{h, CHeq}$ = **8,4** მ/წმ$^2$ (K = **1,5** მ/წმ$^2$), $p_{F, CHeq}$ = **345** მ/წმ$^2$ (K = **34** მ/წმ$^2$)

**GBH 18V-22 X** + **GDE 16Plus**/**GDE 68**/**GDE 12**:

დარტყმითი ბურღვა ბეტონში: $a_{h, HD}$ = **12,3** მ/წმ$^2$ (K = **1,5** მ/წმ$^2$), $p_{F, HD}$ = **530** მ/წმ$^2$ (K = **50** მ/წმ$^2$)

# აკუმულატორი

**Bosch**-ში შეგიძლიათ შეიძინოთ აკუმულატორიანი ელექტროხელსაწყოები აკუმულატორის გარეშე. შეფუთვაზე მითითებულია, მოჰყვება თუ არა აკუმულატორი ელექტროხელსაწყოს თქვენს კომპლექტს.

## აკუმულატორის მუხტი

- ▶ **გამოიყენეთ მხოლოდ ტექნიკურ მახასიათებლებში მითითებული სამუხრი მოწყობილობები.** მხოლოდ ეს სამუხტი მოწყობილობებია ვარგისი თქვენი ელექტროხელსაწყოს ლითიუმის იონიანი აკუმულატორისთვის.

**მითითება:** გადაზიდვის საერთაშორისო წესების შესაბამისად ლითიუმ-იონური აკუმულატორები მოდის ნახევრად დამუხტული. სრული სიმძლავრის უზრუნველყოფის მიზნით დამუხტეთ აკუმულატორი სრულად პირველი გამოყენების წინ.

## აკუმულატორის დაყენება

ჩასვით დამუხტული აკუმულატორი ბუდეში წკაპუნამდე.

## აკუმულატორის ამოღება

იმისათვის, რომ ამოიღოთ აკუმულატორის მუხტი, დააჭირეთ განბლოკვის ღილაკს და ამოიღეთ ის. **ამასთან არ გამოიყენოთ ძალა.**

აკუმულატორი აღჭურვილია ფიქსირების 2 საფეხურით, რომელიც განკუთვნილია აკუმულატორის ამოვარდნისგან დასაცავად განბლოკვის ღილაკზე შემთხვევით დაჭერისას. სანამ აკუმულატორი ელექტროხელსაწყოშია, ზამბარას უჭირავს ის შესაბამის პოზიციაში.

## აკუმულატორის მუხტის დონის ინდიკატორი

შენიშვნა: ყველა ტიპის აკუმულატორს არ აქვს მუხტის ინდიკატორი.

მწვანე LED-ები აკუმულატორის მუხტის დონის ინდიკატორზე აჩვენებს მისი მუხტის დონეს. უსაფრთხოების მიზნიდან გამომდინარე ინდიკატორი ასახავს მუხტის დონეს მხოლოდ მაშინ, როდესაც ელექტროხელსაწყო არ გამოიყენება.

დააჭირეთ აკუმულატორის მუხტის დონის ინდიკატორის ღილაკს ან მუხტის დონის ინდიკაციისთვის. ეს აგრეთვე შესაძლებელია ინსტრუმენტისგან გამორთულ აკუმულატორზე.

თუ აკუმულატორის ბატარეის მუხტის დონის ინდიკატორის ღილაკზე დაჭერის შემდეგ არ აინთება არც ერთი LED, ეს ნიშნავს, რომ აკუმულატორი გაუმართავია და ექვემდებარება გამოცვლას.

**აკუმულატორის ტიპი GBA 18V... | GBA18V...**

| LED | ტევადობა |
|---|---|
| უწყვეტი ნათება 3 მწვანე LED | 60–100 % |
| უწყვეტი ნათება 2 მწვანე LED | 30–60 % |
| უწყვეტი ნათება 1 მწვანე LED | 5–30 % |
| ციმციმა ნათება 1 მწვანე LED | 0–5 % |

**აკუმულატორის ტიპი ProCORE18V... | EXPERT18V... | EXBA18V... | CORE18V...**

| LED | ტევადობა |
|---|---|
| უწყვეტი ნათება 5 მწვანე LED | 80–100 % |
| უწყვეტი ნათება 4 მწვანე LED | 60–80 % |
| უწყვეტი ნათება 3 მწვანე LED | 40–60 % |
| უწყვეტი ნათება 2 მწვანე LED | 20–40 % |
| უწყვეტი ნათება 1 მწვანე LED | 5–20 % |
| ციმციმა ნათება 1 მწვანე LED | 0–5 % |

### აკუმულატორის გაუმართაობის რისკის ამოცნობა

**EXPERT18V... | EXBA18V...**

აკუმულატორის მუხტის დონის გარდა, LED ინდიკატორებიც მიუთითებს აკუმულატორის გაუმართაობის რისკის შესახებ.

ფუნქციის აქტივაციისთვის, დააჭირეთ და გეჭიროთ მუხტის დონის ინდიკატორი 3 წამის განმავლობაში.აკუმულატორის მდგომარეობის ანალიზზე მიუთითებს მორბენალი სინათლე აკუმულატორის მდგომარეობის ინდიკატორზე. შედეგი აისახება აკუმულატორის მუხტის დონის ინდიკატორზე.

**1 LED:** აკუმულატორს აქვს გაუმართაობის მაღალი რისკი. სიმძლავრე და მუშაობის ხანგრძლივობა შეიძლება შემცირებული იყოს. რეკომენდირებულია აკუმულატორის გამოცვლა.

**5 LED:** აკუმულატორი კარგ მდგომარეობაშია გაუმართაობის დაბალი რისკით.

**ყურადღება მიაქციეთ:** აკუმულატორის გაუმართაობის რისკის შეფასებას აქვს მხოლოდ ორი საფეხური და გთავაზობთ გამარტივებულ შეფასებას. აკუმულატორი ან კარგ მდგომარეობაშია, ან გაზრდილია გაუმართაობის წარმოქმნის რისკი. აკუმულატორის მდგომარეობა არ აისახება პროცენტებში.

### აკუმულატორისადმი ოპტიმალური მოპყრობის ინსტრუქცია

დაიცავით აკუმულატორი ნესტის და წყლის ზემოქმედებისგან.

შეინახეთ აკუმულატორი მხოლოდ ტემპერატურის –20 °C-დან 50 °C-მდე დიაპაზონში.

აკუმულატაროი ზაფხულში არ დატოვოთ ავტომობილში.

რეგულარულად გაწმინდეთ სავენტილაციო ხვრელები რბილი მშრალი ჯაგრისით.

დამუხტვის შემდეგ მუშაობის ხანგრძლივობის საგრძნობი შემცირება მიუთითებს, რომ აკუმულატორი ძველდება და საჭიროა მისი გამოცვლა.

დაიცავით უტილიზაციის მითითებები.

## აწყობა

- **ელექტროხელსაწყოთი ნებისმიერი სამუშაოს შესრულების წინ (მაგ.: ტექნიკური მომსახურება, სამუშაო ხელსაწყოს შეცვლა და ა.შ.) ამოიღეთ აკუმულატორი ელექტროხელსაწყოდან.** ამომრთველზე შემთხვევით დაჭერისას ჩნდება ტრავმის მიღების საშიშროება.

### დამატებითი ტარი

- **ელექტროხელსაწყოთი იმუშავეთ მხოლოდ დამატებითი ტარით (17)**.
- **ყურადღება მიაქციეთ, რომ დამატებითი ტარი ყოველთვის მჭიდროდ იყოს მოჭერილი.** წინააღმდეგ შემთხვევაში შეიძლება დაკარგოთ თქვენს ელექტროხელსაწყოზე კონტროლი მუშაობის დროს.

**დამატებითი ტარის მოტრიალება (იხ.სურ. A)**

დამატებითი ტარი **(17)** შეგიძლიათ დააყენოთ ნებისმიერ პოზიციაზე უსაფრთხო და მოხერხებული სამუშაო პოზიციისთვის.

– მოატრიალეთ დამატებითი ტარის ქვედა სახელური **(17)** საათის ისრის საწინააღმდეგოდ და მოატრიალეთ დამატებითი ტარი **(17)** საჭიროა პოზიციაზე. შემდეგ მოქაჩეთ დამატებითი ტარის ქვედა სახელური **(17)**, საათის ისრის მიმართულებით.
  თვალი ადევნეთ რათა, დამატებითი ტარის ხამუტი კორპუსის განსაზღვრულ ღარში იყოს.

### სამუშაო ინსტრუმენტის გამოცვლა

ONE CHUCK

საბურღი ვაზნით შეგიძლიათ მარტივად და მოხერხებულად გამოიყენოთ ცვლადი ინსტრუმენტები SDS plus, აგრეთვე სამუშაო ინსტრუმენტები ცილინდრული ან ექვსწახნაგა ბოლოვანით დამატებითი ინსტრუმენტების გამოყენების ან თვით ვაზნის გამოცვლის გარეშე.

მტვრისგან დაცვის თავსახური **(3)** მნიშვნელოვნად ამცირებს ბურღვისას მტვრის პატრონში მოხვედრას.ინსტრუმენტის დაყენებისას დარწმუნდით, რომ მტვრისგან დაცვის თავსახური **(3)** არ არის დაზიანებული.

- **მაშინვე გამოცვალეთ მტვრისგან დაცვის თავსახური დაზიანების შემთხვევაში. რეკომენდირებულია შეუკვეთოთ მტვრისგან დაცვის თავსახური მომსახურების ცენტრის მეშვეობით.**

**სამუშაო ინსტრუმენტის გამოცვლა (SDS plus)**

**სამუშაო ინსტრუმენტის SDS plus დაყენება (იხ. სურ. B1B2)**

– საბურღი ვაზნის უკანა მილისი ერთი ხელით საიმედოდ გეჭიროთ **(5)**. მეორე ხელით გახსენით ვაზნა სრულად წინა მილისის ტრიალით **(4)**.
– გაწმინდეთ და ოდნავ გაპოხეთ ცვლადი ინსტრუმენტის ჩასასმელი ბოლოვანა SDS plus.
– ჩასვით ცვლადი ინსტრუმენტი SDS plus ვაზნაში ტრიალით, ავტომატურ ფიქსაციამდე.
– შეამოწმეთ ფიქსაცია, სცადეთ გამოწიოთ სამუშაო იარაღი.

SDS plus სისტემის მეშვეობით შესაძლებელია მოხსნადი იარაღის თავისუფლად გადაადგილება. ამის მეშვეობით უქმი სვლის დროს ხდება რადიალური დარტყმა. ეს არ მოქმედებს ხვრელის

შესრულების სიზუსტეზე, ვინაიდან ბურღვისას ხდება ბურღის ცენტრირება.

**სამუშაო ინსტრუმენტის SDS plus მოხსნა (იხ. სურ. B3)**

– გაწიეთ უკანა მილისი **(5)** უკან და ამოიღეთ ცვლადი ინსტრუმენტი SDS plus.

**სამუშაო ინსტრუმენტის გამოცვლა (ცილინდრული/ექვსწახნაგა ბოლოვანით)**

**მუშა ინსტრუმენტის დაყენება (იხ. სურ. C1)**

**მითითება:** არ გამოიყენოთ ინსტრუმენტი SDS plus კუდის გარეშე დარტყმითი ბურღვისთვის ან ტეხვისთვის! წინააღმდეგ შემთხვევაში იარაღები SDS plus კუდის გარეშე და საბურღი ვაზნები დაზიანდება.

**მითითება:** გამოიყენეთ ინსტრუმენტები ცილინდრული/ექვსწახნაგა ბოლოვანით მხოლოდ ბურღვის რეჟიმში.

▶ **არ დახუროთ საბურღი პატრონი ელექტროხელსაწყოს ჩართვის გზით.** ბურღი შეიძლება ამოვარდეს — ტრავმირების საშიშროება.

**მითითება:** გამოიყენეთ მხოლოდ სამუშაო ინსტრუმენტი ცილინდრული/ექვსწახნაგა ბოლოვანით დიამეტრით 6-დან 10 მმ-მდე.

– მოატრიალეთ დარტყმის ამომრთველი/ბრუნვის შემჩერებელი **(14)** პოზიციაზე "ბურღვა".
– საბურღი ვაზნის უკანა მილისი ერთი ხელით საიმედოდ გეჭიროთ **(5)**. გახსენით პატრონი მეორე ხელით, წინა მილისის მოტრიალებით **(4)** ისე, რომ შესაძლებელი იყოს სამუშაო ინსტრუმენტის ჩასმა.
– სამუშაო ინსტრუმენტი ცილინდრული/ექვსწახნაგა ბოლოვანით ჩასვით საბურღ ვაზნაში.
– საიმედოდ გეჭიროთ უკანა მილისი **(5)** ერთი ხელით, მეორე ხელით მძლავრად მოატრიალეთ წინა მილისი **(4)** ისრის მიმართულებით კარგად სმენად დაწკაპუნებამდე.
– შეამოწმეთ იარაღის ჩამაგრების საიმედოობა, იარაღის მოჭრით.

დააყენეთ სამუშაო ინსტრუმენტი მხოლოდ ჩართულ ელექტროხელსაწყოზე.

**მუშა ინსტრუმენტის ამოღება ვაზნიდან (იხ. სურ. C2)**

– საბურღი ვაზნის უკანა მილისი ერთი ხელით საიმედოდ გეჭიროთ **(5)**. გახსენით პატრონი მეორე ხელით, წინა მილისის მოტრიალებით **(4)** ისრის მიმართულებით ისე, რომ შესაძლებელი იყოს სამუშაო ინსტრუმენტის ამოღება.
– ამოიღეთ სამუშაო ინსტრუმენტი.

▶ **არ გახსნათ საბურღი პატრონი ელექტროხელსაწყოს ჩართვის გზით.** ბურღი შეიძლება ამოვარდეს — ტრავმირების საშიშროება.

## მტვრის რაოდენობის შემცირება

არ უგულებელყოთ მუშაობისას მტვრის რაოდენობის შემცირების ზომები. გამოყენების მონაკვეთზე დამოკიდებულად ელექტროხელსაწყო შეგიძლიათ შეუთავსოთ მტვრის რაოდენობის შემცირების აქსესუარებს მტვერსასრუტთან ერთად. ყოველთვის გამოიყენეთ სასუნთქი ორგანოების დაცვის შესაბამისი საშუალებები. დაიცავით თქვენს ქვეყანაში მოქმედი რეგულაციები დასამუშავებელი მასალებისთვის.

▶ **მოერიდეთ სამუშაო ადგილზე მტვერის დაგროვებას.** მტვერი მარტივად აალდება.

| მოთხოვნები მტვერსასრუტისადმი | | |
|---|---|---|
| შლანგის რეკომენდირებული ნომინალური დიამეტრი | მმ | **35** |
| საჭირო გაუხშოება[A)] | მბარი<br>ჰპა | ≥ **230**<br>≥ **230** |
| საჭირო ხარჯი[A)] | ლ/წმ<br>$m^3$/სთ | ≥ **36**<br>≥ **129,6** |
| ფილტრის რეკომენდირებული ეფექტურობა | | მტვრის კლასი M[B)] |

A) სიმძლავრის მნიშვნელობა ელექტროხელსაწყოს შემწოვ მილყელზე

B) IEC/EN 60335-2-69 თანახმად

დაიცავით მტვერსასრუტის მითითებები. შეწოვის სიმძლავრის შემცირებისას შეწყვიტეთ მუშაობა და აღმოფხვერით მიზეზი.

## მტვრის მოშორების სისტემა GDE 16Plus/GDE 68/GDE 12(იხ. სურ. D)

ბეტონის და ქვის მტვრის შესაგროვებლად საჭიროა მტვერსასრუტის სამაგრი **GDE 16Plus/GDE 68/GDE 12**.

ხის, ლითონის ან პლასტმასის მტვერისთვის, აგრეთვე ჯანმრთელობისთვის სახიფათო მტვერისთვის (მაგ.: აზბესტი) მტვერსასრუტის მოცემული სისტემა არ გამოდგება.

# ექსპლუატაცია

## ექსპლუატაციაში ჩაშვება

**სამუშაო რეჟიმის დაყენება**

დარტყმის ამომრთველის/ბრუნის გაჩერების დახმარებით **(14)** აირჩიეთ ელექტროხელსაწყოს სამუშაო რეჟიმი.

– მუშაობის რეჟიმის გამოსაცვლელად დააჭირეთ განბლოკვის ღილაკს **(13)** და მოატრიალეთ დარტყმის ამომრთველი/ბრუნის გაჩერება **(14)** საჭირო პოზიციაზე წკაპუნამდე.

**მითითება:** გადართეთ მუშაობის რეჟიმი მხოლოდ გამორთულ ელექტროხელსაწყოზე! წინააღმდეგ

შემთხვევაში, ელექტროხელსაწყო შესაძლოა დაზიანდეს.

პოზიცია **ბურღვა დარტყმებით** ბეტონში ან ქვაში

პოზიცია **ბურღვა**-თვის ხეში, ლითონში, კერამიკაში და პლასტმასში, ასევე **ქანჩების ჩახრახვნა/ამოხრახვნა**

პოზიცია **Vario-Lock** ზუბილის პოზიციის შესაცვლელად
ამ პოზიციაზე დატყმების ამომრთველი/ ბრუნის შემჩერებელი **(14)** არ შედის მოდებაში.

პოზიცია **ტეხვისთვის**

**ბრუნის მიმართულების რეგულირება (იხ. სურ. E)**

ბრუნის მიმართულების გადამრთველის მეშვეობით **(9)** შეგიძლიათ გამოცვალოთ ელექტროხელსაწყოს ბრუნვის მიმართულება. მაგრამ ეს შეუძლებელია ჩართული ამომრთველის დროს **(11)**.

▶ **ბრუნის მიმართულების შეცვლა შეასრულეთ (9) მხოლოდ გამორთულ ელექტროხელსაწყოზე.**

ყოველთვის დააყენეთ დარტყმით ბურღვის, ბურღვის და ტეხვის მიმართულება საათის ისრის მიმართულებით.

– **მარჯვენა ბრუნი:** ბურღვისთვის და ხრახნების ჩახრახვნისთვის გადაწიეთ ბრუნის მიმართულების გადამრთველი **(9)** მარცხნივ ბოლომდე.
– **მარცხენა ბრუნი:** ხრახნების ამოხრახვნისთვის და მოდუნებისთვის და ქანჩების მოსაშვებად გადაწიეთ ბრუნის მიმართულების გადამრთველი **(9)** მარჯვნივ ბოლომდე.

**ჩართვა/გამორთვა**

– ელექტროხელსაწყოს **ჩართვისთვის** დააჭირეთ ამომრთველს **(11)**.

განათება **(15)**, თუ ოდნავ ან ბოლომდე დააჭერთ ამომრთველს **(11)** ანათებს სამუშაო ზონას არასაკმარისი განათების პირობებში.

– იმისათვის, რომ **გამორთოთ** ელექტროხელსაწყო, აუშვით ამომრთველი **(11)**.

დაბალი ტემპერატურის შემთხვევაში ელექტროხელსაწყო აღწევს ტეხვის/დარტყმის სრულ სიმძლავრეს გარკვეული დროის შემდეგ.

**ბრუნების და დარტყმების რიცხვის დაყენება**

ჩართული ელექტროხელსაწყოს ბრუნების/ დარტყმების რიცხვი შეგიძლიათ დაარეგულიროთ, ამომრთველზე დაჭერის ძალისხმევის ცვლილებით **(11)**.

ამომრთველზე ნელი დაჭერისას **(11)** ელექტროინსტრუმენტი მუშაობს ბრუნების/ დარტყმების დაბალი რიცხვით. დაჭერის საფეხურის გაზრდით ბრუნების/დარტყმების რიცხვი იზრდება.

ბრუნების რიცხვი ასევე შეგიძლიათ დაარეგულიროთ სამომხმარებლო ინტერფეისის ან სმარტფონის აპლიკაციის მეშვეობით.

**ზუბილის პოზიციის შეცვლა (Vario Lock)**

თქვენ შეგიძლიათ დააფიქსიროთ ზუბილა **36** პოზიციაში. ეს საშუალებას გაძლევთ დააყენოთ ოპტიმალური სამუშაო პოზიცია თითოეულ კონკრეტულ შემთხვევაში.

– ჩასვით ზუბილა ინსტრუმენტის დამჭერში.
– მოატრიალეთ დარტყმების ამომრთველი/ბრუნის გაჩერება ამომრთველი **(14)** პოზიციაში «Vario-Lock».
– მოატრიალეთ გამოსაცვლელი ინსტრუმენტი საჭირო პოზიციაში სატეხად.
– მოატრიალეთ დარტყმების ამომრთველი/ბრუნის გაჩერება ამომრთველი **(14)** პოზიციაში «ტეხვა».ინსტრუმენტის დამჭერი ახლა დაფიქსირებულია.
– დააყენეთ ბრუნვის მიმართულება ტეხვისთვის საათის ისრის მიმართულებით.

## სამუშაო მითითებები

**ბურღვის სიღრმის რეგულირება (იხ.გამ. F)**

სიღრმის შემზღუდველის დახმარებით **(18)** შეგიძლიათ დააყენოთ ბურღვის საჭირო სიღრმე **X**.

– დააჭირეთ სიღრმის შემზღუდველის პარამეტრების ღილაკს **(16)** და ჩასვით სიღრმის შემზღუდველი დამატებით ტარში **(17)**. ღარვა სიღრმის შემზღუდავზე **(18)** უნდა ქვევით უყურებდეს.

**ინსტრუმენტი SDS plus:** ჩასვით ინსტრუმენტი SDS plus ინსტრუმენტის დამჭერში ბოლომდე **(2)**. წინააღმდეგ შემთხვევაში SDS plus სამუშაო იარაღის გადაადგილებამ შესაძლოა გამოიწვიოს საბურღი სიღრმის არასწორი დაყენება.

**დამცავი ქურო**

▶ **თუ მჭრელი ინსტრუმენტი იჭედება ან ჩაახვევს, საბურღი შპინდელის ძრავა იბლოკება.ყოველთვის მყარად გეჭიროთ ელექტროხელსაწყო ორივე ხელით მუშაობის დროს წარმოქმნილი ძალების გამო.**

▶ **გამორთეთ ელექტროხელსაწყო და დააფიქსირეთ გამოსაცვლელი ხელსაწყო ელექტროხელსაწყოს ბლოკირების შემთხვევაში.ელექტროინსტრუმენტის ჩართვისას გაჭედილი საბურღით წარმოიქმნება მაღალი უკუ მომენტები.**

**სწრაფი გამორთვის ფუნქცია (KickBack Control)**

სწრაფი გამორთვის ფუნქცია (KickBack Control) უზრუნველყოფს ელექტროხელსაწყოს უკეთესს კონტროლს და ამრიგად აუმჯობესებს მომხმარებლის დაცვას სხვა

ელექტროხელსაწყოებთან შედარებით KickBack Control-ის გარეშე. ელექტროხელსაწყოს მოულოდნელი და გაუთვალისწინებელი ბრუნვისას საბურღი ღერძის გარშემო ელექტროხელსაწყო გამოირთვება.

– **განმეორებითი ჩართვისთვის** აუშვით ამომრთველი **(11)** და ისევ დააჭირეთ მას.

სწრაფი გამორთვის ფუნქციის ამუშავების შესახებ გაფრთხილებთ განათების ციმციმი **(15)** ელექტროხელსაწყოზე.

**ბიტების დაყენება (იხ. სურ. G)**

▶ **ელექტროხელსაწყო დააყენეთ ქანჩზე/ხრახნზე მხოლოდ გამორთულ მდგომარეობაში.** ბიტები შესაძლოა ჩამოსრიალდეს გამოსაცვლელი ინსტრუმენტის ბრუნვის დროს.

ბიტების სახრახნისისთვის გამოსაყენებლად, საჭიროა უნივერსალური დამჭერი SDS plus ბოლოვანით **(19)** ან ბიტის უნივერსალური დამჭერი ცილინდრული ან ექვსწახნაგა ბოლოვანით **(20)**.

**ბიტ-თავაკების უნივერსალური დამჭერი SDS plus ბოლოვანით**

– გაწმინდეთ და ოდნავ გაპოხეთ ჩასასმელი კუდის ბოლო.
– ჩასვით უნივერსალური დამჭერი **(19)** ტრიალით ვაზნაში ავტომატურ დაფიქსირებამდე.
– შეამოწმეთ ფიქსაცია, უნივერსალური დამჭერის გამოწევის მცდელობით .
– ჩასვით ბიტი უნივერსალურ დამჭერში **(19)**. გამოიყენეთ მხოლოდ ბიტები, რომელიც ერგება ხრახნის თავაკს.
– იმისთვის, რომ მოხსნათ უნივერსალური დამჭერი, **(19)**გაწიეთ ფიქსირების მილისი უკან და ამოიღეთ უნივერსალური დამჭერი პატრონიდან.

**ბიტის ჩასასმელი ექვსწახნაგა დამჭერი ცილინდრული ან ექვსწახნაგა ბოლოვანით**

– ჩასვით ბიტის უნივერსალური დამჭერი ცილინდრული ან ექვსწახნაგა ბოლოვანით **(20)**. შეასრულეთ მოქმედებები რომლებიც საჭიროა ცვლადი ინსტრუმენტის დაყენებისთვის (იხ. «მუშა ინსტრუმენტის დაყენება (იხ. სურ. **C1**)», გვ. 12).
– შეამოწმეთ ფიქსაცია, უნივერსალური დამჭერის გამოწევის მცდელობით **(20)**.
– ჩასვით ბიტი უნივერსალურ დამჭერში **(20)**. გამოიყენეთ მხოლოდ ბიტები, რომელიც ერგება ხრახნის თავაკს.
– უნივერსალური დამჭერის მოსახსნელად **(20)** შეასრულეთ მოქმედებები, რომლებიც საჭიროა ცვლადი ინსტრუმენტის მოსახსნელად (იხ. «მუშა ინსტრუმენტის ამოღება ვაზნიდან (იხ. სურ. **C2**)», გვ. 12).

**ვარდნისგან დამცავი აღჭურვილობის დამაგრება (იხ. სურ. H)**

**მითითება**: იმისათვის, რომ უსაფრთხო გახდეს ელექტროხელსაწყო ვარდნისას, საჭიროა გამოიყენოთ ვარდნისგან დამცავი აღჭურვილობა **(22)**, რომელიც შეესაბამება სისტემის წონას. ვარდნისგან დამცავი აღჭურვილობის მაქსიმალურად დასაშვები სიგრძე შეადგენს  მ. დააფიქსირეთ მხოლოს დამაგრების დასაშვებ ადგილზე **(21)** ელექტროხელსაწყოზე.

ვარდნისგან დამაცვი აღჭურვილობის სახით უკეთესია გამოიყენოთ ნივნივი ანკერული მომდები მოწყობილობით ან ვარდნისგან დამცავი აღჭურვილობა ამორტიზატორით.

ვარდნისგან დამცავი აღჭურვილობის მიმაგრებისას აუცილებელია გაითვალისწინოთ **(22)** მონაცემები, რომლებიც მოყვანილია ექსპლუატაციის მოცემულ სახელმძღვანელოში.

▶ **ძალიან მნიშვნელოვანია, რომ ვარდნისგან დამცავი აღჭურვილობის საწინააღმდეგო მხარე მიმაგრებული იყოს მყარ კონსტრუქციაზე (მაგ.: შენობაზე ან ხარაჩოზე), და არა თვით მომხმარებელზე. ვარდნისგან დამცავი აღჭურვილობა უნდა თავისუფლად ბრუნავდეს და ყენდებოდეს ელექტროხელსაწყოზე მხოლოდ ფიქსირებულ წერტილში (23) დამაგრების დასაშვებ ადგილზე (21). აირჩიეთ ფიქსირებული წერტილი (23) , რათა ელექტროხელსაწყომ შეძლოს ვარდნა ვარდნისგან დამცავ აღჭურვილობაში, ბრუნვის და მომხმარებლისთვის ზიანის მიყენების საფრთხის გარეშე. არასოდეს არ გამოიყენოთ მოწყობილობის ვარდნისგან დამცავი აღჭურვილობა დაყენებული მტვერსასრუტით GDE 16Plus/ GDE 68/GDE 12**.

# ტექნიკური მომსახურება და სერვისი

## ტექნიკური მომსახურება და გაწმენდა

▶ **ელექტროხელსაწყოთი ნებისმიერი სამუშაოს შესრულების წინ (მაგ.: ტექნიკური მომსახურება, სამუშაო ხელსაწყოს შეცვლა და ა.შ.) ამოიღეთ აკუმულატორი ელექტროხელსაწყოდან.** ამომრთველზე შემთხვევით დაჭერისას ჩნდება ტრავმის მიღების საშიშროება.

▶ **სათანადო და უსაფრთხო მუშაობისუზრუნველსაყოფად დაიცავით ელექტრო ხელსაწყოს და ვენტილაციის ჰაერსატარის სისუფთავე.**

▶ **მაშინვე გამოცვალეთ მტვრისგან დაცვის თავსახური დაზიანების შემთხვევაში. რეკომენდირებულია შეუკვეთოთ მტვრისგან**

**დაცვის თავსახური მომსახურების ცენტრის მეშვეობით.**

– გაწმინდეთ ინსტრუმენტის პატრონი ყოველი გამოყენების შემდეგ.

## ტექნიკური მომსახურების სამსახური და კონსულტაციები გამოყენების საკითხებთან დაკავშირებით

**საქართველო**
ტელ.: +995322510073
ჩვენი სერვის-ცენტრების მისამართებისა და გარანტიის პირობების ბმული იხილეთ ბოლო გვერდზე.
რაიმე კითხვების წარმოქმნასთან დაკავშირების შემთხვევაში ან სათადარიგო ნაწილების შეკვეთისას აუცილებლად მიუთითეთ პროდუქციის 10-ნიშნა სასაქონლო ნომერი. ეს ნომერი შეგიძლიათ იხილოთ ხელსაწყოს ქარხნულ ფირფიტაზე.

## უტილიზაცია

ელექტროხელსაწყოები, აკუმულატორები, აქსესუარები და შეფუთვა უნდა ჩაბარდეს შესაბამის მიმღებ პუნქტებში მათი ეკოლოგიურად უსაფრთხო გადამუშავებისთვის.

არ გადაყაროთ ელექტროხელსაწყოები და აკუმულატორები/ელემენტები საყოფაცხოვრებო ნაგავთან ერთად!

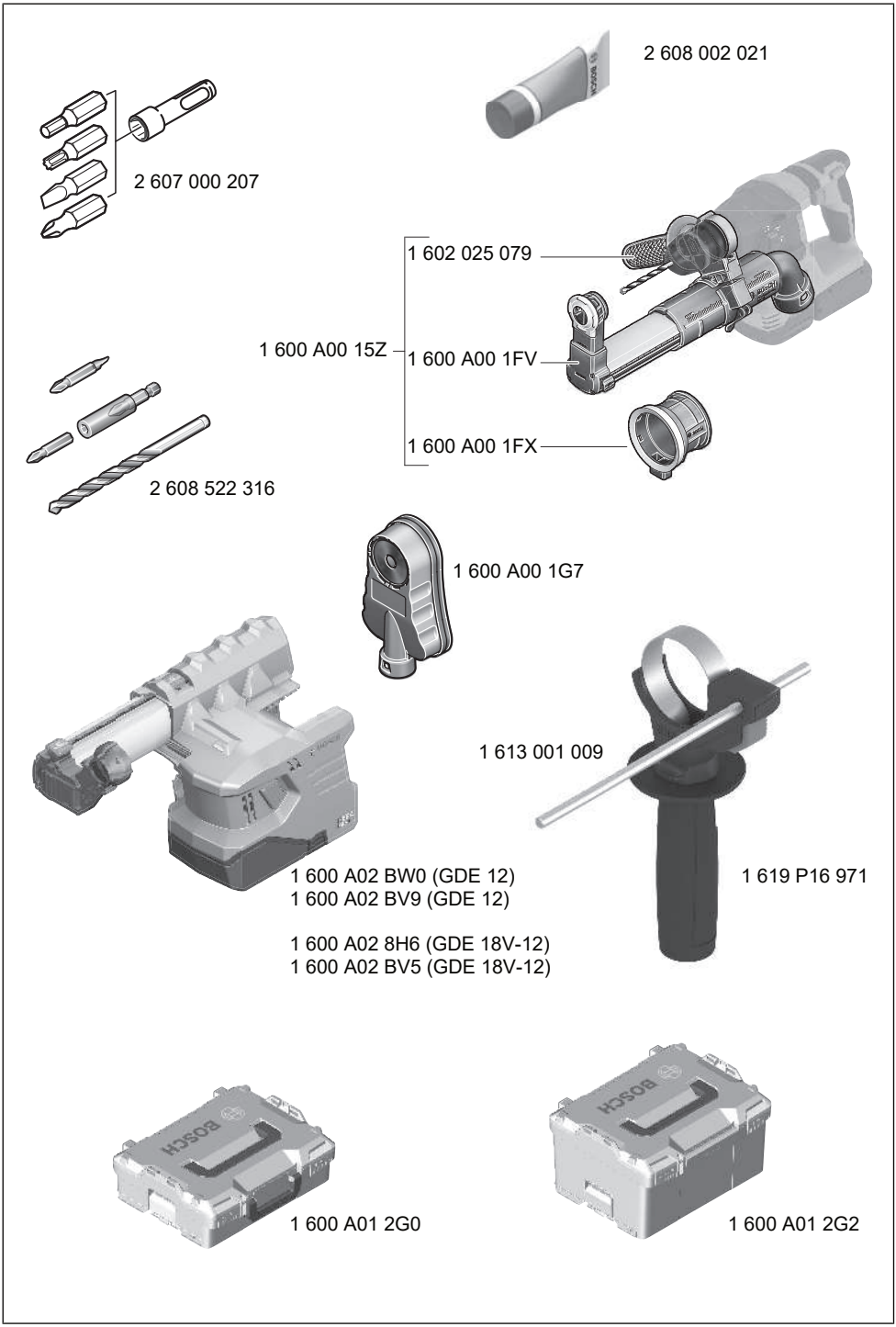
2 608 002 021
2 607 000 207
1 602 025 079
1 600 A00 15Z
1 600 A00 1FV
1 600 A00 1FX
2 608 522 316
1 600 A00 1G7
1 613 001 009
1 600 A02 BW0 (GDE 12)
1 600 A02 BV9 (GDE 12)
1 600 A02 8H6 (GDE 18V-12)
1 600 A02 BV5 (GDE 18V-12)
1 619 P16 971
1 600 A01 2G0
1 600 A01 2G2

# Legal Information and Licenses

**Copyright (c) 2015, Infineon Technologies AG**

All rights reserved.

Redistribution and use in source and binary forms, with or without modification, are permitted provided that the following conditions are met:

- Redistributions of source code must retain the above copyright notice, this list of conditions and the following disclaimer.
- Redistributions in binary form must reproduce the above copyright notice, this list of conditions and the following disclaimer in the documentation and/or other materials provided with the distribution.
- Neither the name of the copyright holders nor the names of its contributors may be used to endorse or promote products derived from this software without specific prior written permission.

THIS SOFTWARE IS PROVIDED BY THE COPYRIGHT HOLDERS AND CONTRIBUTORS "AS IS" AND ANY EXPRESS OR IMPLIED WARRANTIES, INCLUDING, BUT NOT LIMITED TO, THE IMPLIED WARRANTIES OF MERCHANTABILITY AND FITNESS FOR A PARTICULAR PURPOSE ARE DISCLAIMED. IN NO EVENT SHALL THE COPYRIGHT HOLDER OR CONTRIBUTORS BE LIABLE FOR ANY DIRECT, INDIRECT, INCIDENTAL, SPECIAL, EXEMPLARY, OR CONSEQUENTIAL DAMAGES (INCLUDING, BUT NOT LIMITED TO, PROCUREMENT OF SUBSTITUTE GOODS OR SERVICES; LOSS OF USE, DATA, OR PROFITS; OR BUSINESS INTERRUPTION) HOWEVER CAUSED AND ON ANY THEORY OF LIABILITY, WHETHER IN CONTRACT, STRICT LIABILITY, OR TORT (INCLUDING NEGLIGENCE OR OTHERWISE) ARISING IN ANY WAY OUT OF THE USE OF THIS SOFTWARE, EVEN IF ADVISED OF THE POSSIBILITY OF SUCH DAMAGE.

## Warranty Disclaimer

This product contains Open Source Software components which underly Open Source Software Licenses. Please note that Open Source Licenses contain disclaimer clauses. The text of the Open Source Licenses that apply are included in this manual under "Legal Information and Licenses".

Servicekontakte
Service Contacts
Contacts de Service
Contactos de Servicio

https://www.bosch-pt.com/serviceaddresses

Garantiebedingungen
Guarantee Conditions
Conditions de Garantie
Condiciones de Garantía

https://www.bosch-pt.com/guarantee/202507